ԽՈՂՈՎԱԿԻ ԵՐԿԱՅՆԱԿԱՆ ԿՏՐՎԱԾՔ ՊԿ12+42

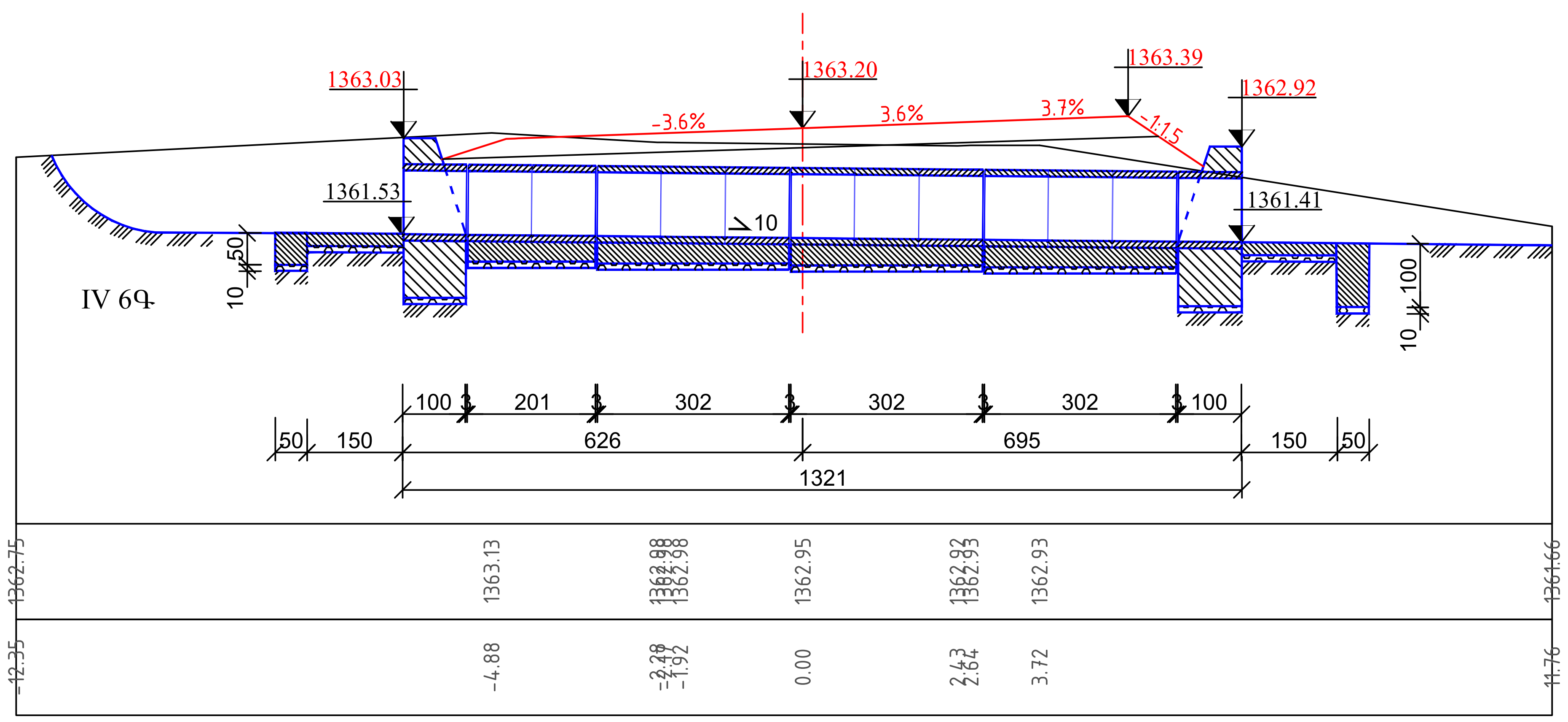

ԳԼԽԱԴԻՐՆԵՐԻ ՃԱԿԱՏԱՅԻՆ ՄԱՍ Մ 1 : 50

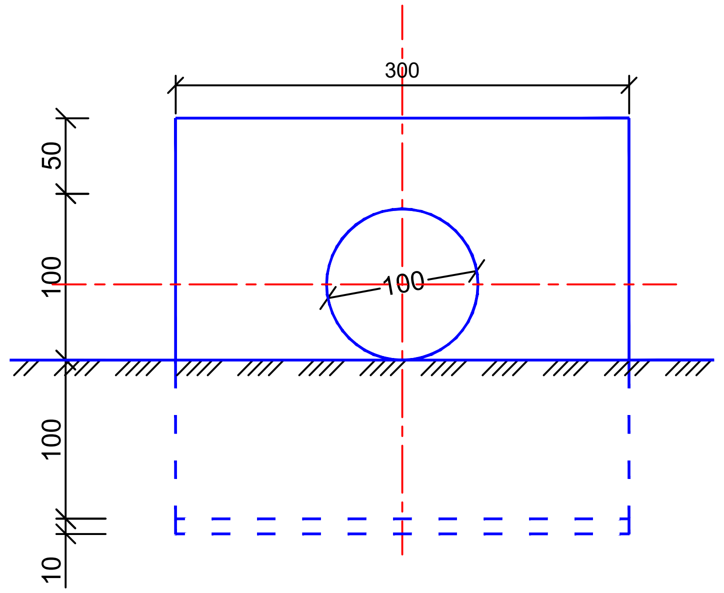

ԿՏՐՎԱԾՔ 1 - 1 Մ 1 : 50

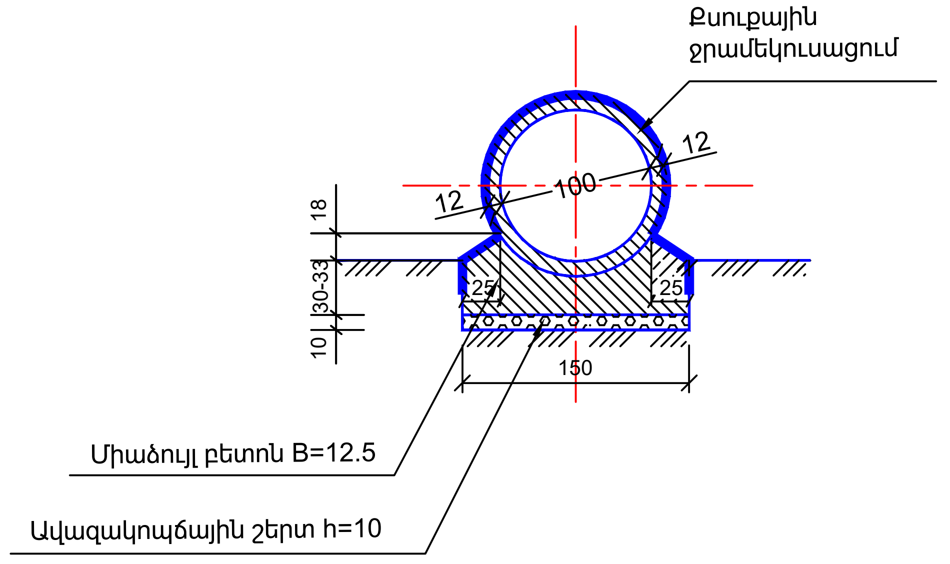

ՀԱՏԱԿԱԳԻԾ
(ԼԻՑՔԸ ՑՈՒՅՑ ՉԻ ՏՐՎԱԾ)

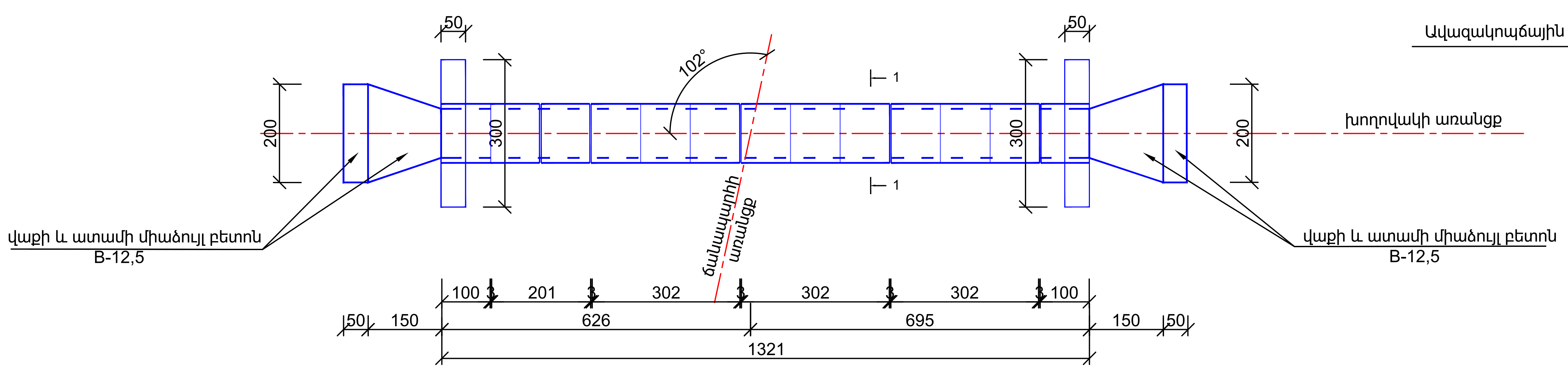

Հիմնական աշխատանքների ծավալների աղյուսակ

Հ/հ	Աշխատանքների անվանումը	Չափի միավոր	Ծավալը	Ծանոթություն
1	Հողային աշխատանքներ	մ³	112.0	IV 6Գ
2	Ավազակոպճային շերտ h=10սմ	մ³	3,2	
3	Օղակների հիմնատակի միձույլ բետոն B-12.5	մ³	7.0	
4	Ե/բ բլոկերի տեղադրում N 13	հատ/մ³	13/5.46	
5	Գլախաղիրի միաձույլ բետոն B-15	մ³	11.4	
6	Վաքի միաձույլ բետոն B-12.5	մ³	0.9	
7	Ատամի միաձույլ բետոն B-12.5	մ³	1.5	
8	Խողովակի քսուքային ջրամեկուսացում երկշերտ տաք բիտումով	մ²	39	
9	Սոսնձային ջրամեկուսացում	մ²	13	
10	Գլխաղիրի ջրամեկուսացում երկշերտ տաք բիտումով	մ²	11	
11	Հետադարձ լիցք	մ³	28.0	IV 6Գ

Ծանոթագրություն

1. Գծագիրը կազմված է համաձայն 3.501.1-144 տիպային նախագծի:
2. Խողովակը նախատեսված է չոր ձորակի համար:

Փոփոխ.	Մասնակից	Թերթ	N փաստ.	Ստորագրութ.	Ամսաթիվ	ՏԿԵՆ - ՀԲՄԽԾՁԲ-2023/1Ն-2 Ե/բ խողովակ d=1.0մ ՊԿ12+42 Ж/б труба d=1.0м ПК12+42 Մ/ M 1 : 100	Թերթ 19